Vブロック

T64210

T64215

T64216
アルミニウム

Vブロックは丸い形状のワークを固定する時に使用します。
Vブロックはビルドプロ溶接テーブルに使用する、ライザーブロックや直角ブラケットの穴にも取付可能です。

型　式	角度	サイズ (mm)	Max. ﾊﾟｲﾌﾟ ｻｲｽﾞ (mm)	重量 (kg)
T64210	90º	Ø40 x 31	50	0.15
T64215	120º	Ø40 x 26	65	0.12
T64216	120º	Ø40 x 22.6	65	0.02

T64211

Vブロックスペーサー

Vブロックスペーサー T64211を使用すると、Vブロックを11.5mm上げることができます。ストレートストッパーと併用すると均一に高さをそろえる事ができます。

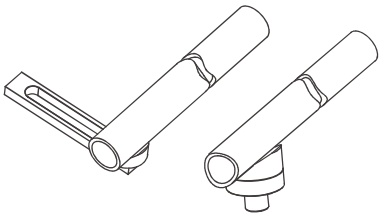

VブロックをVブロックスペーサーに載せてストレートストッパーと併用し高さを揃える事ができます。

型　式	重　量 (kg)
T64211	0.1

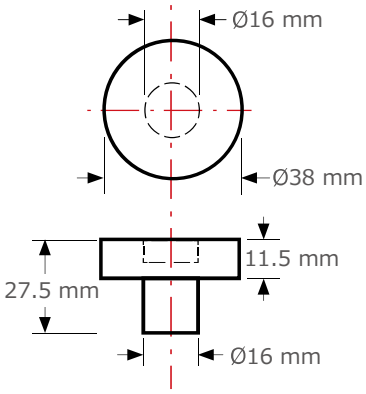

Vブロック

T64310

120°又は150°に角度のついたVブロックにより76mm　～　203mmのワークを支持できます。

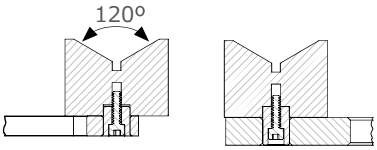

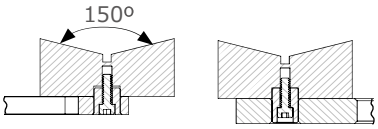

型　式	角度	サイズ (mm)	Max. ﾊﾟｲﾌﾟ ｻｲｽﾞ (mm)	重量 (kg)
T64310	120º	Ø61 x 43	76	0.6
T64315	150º	Ø81 x 35.5	203	0.7

T64315