組立図及び部品表

型式： WT26,26FX,26P

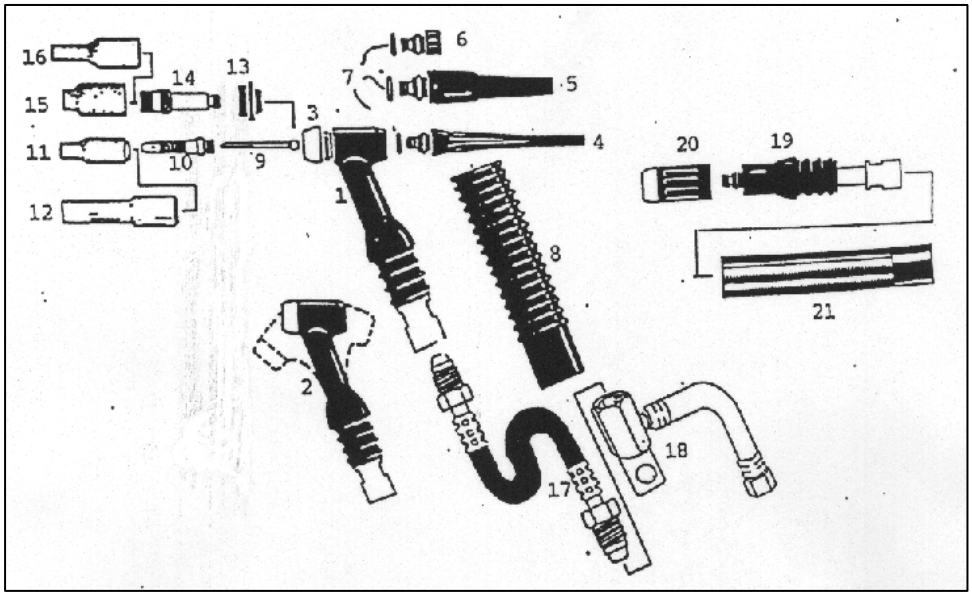

図番	部品番号	名称 及び サイズ	
1	WT-26	標準トーチボデー,3付	
2	WT-26FX	FLX トーチボデー,3付	
3	18-CG	カップガスケット	
4	57Y02	トーチキャップ	L
5	57Y02M		M
6	57Y04		S
7	98W18	0-リング	
8	H-200R	トーチハンドル	
9	10N23	コレット	1.6
	10N2M		2.0
	10N24		2.4
	10N25		3.2
10	10N31	標準 コレットボデー	1.6
	10N2CB		2.0
	10N32		2.4
	10N28		3.2
11	10N49	標準ノズル	#5
	10N48		#6
	10N47		#7
	10N46		#8
12	10N49L	ロングノズル	#5L
	10N48L		#6L
	10N47L		#7L

図番	部品番号	名称 及び サイズ	
13	54N01	GL インシュレータ	
14	45V25	ガスレンズ コレットボデー	1.6
	45V26		2.4
	45V27		3.2
15	54N17	ガスレンズ ノズル	#5
	54N16		#6
	54N15		#7
	54N14		#8
16	54N17L	ガスレンズ ロングノズル	#5L
	54N16L		#6L
	54N15L		#7L
17	46V28R	耐久型 パワーケーブル	4M
	46V30R		8M
	46B28HNB	FLX パワーケーブル	4M
	46V30HNB		8M
18	ADP-26	ホース付アダプタ	
19	WT-26P	トーチボデー,20付	
20	18SP-H	トーチヘッド,3付	
21	H-200	トーチハンドル	

マツモト産業㈱エクセル貿易事業部